Colegio Oficial de Arquitectos de Extremadura
VISADO
A LOS EFECTOS REGLAMENTARIOS
Exp: 16E002108 F. Visado: 28/10/2016 Colegiado/s COLEGIO OFICIAL DE ARQUITECTOS DE SEVILLA/BERMEJO OROZ.- SANTIAGO/GOMEZ DE COZAR.- JUAN CARLOS

01_PLACAS DE ANCLAJE

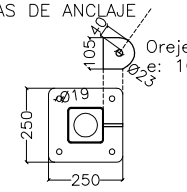

Orejeta tipo para cables verticales
e: 10mm

Placa S355-JR
Espesor 12mm
Anclaje 4Ø16 8.8
Longitud mínima de penetración 25cm
Cotas en mm

E 1/25

02_MANGUITOS PARA EMPALMES DE SOPORTES

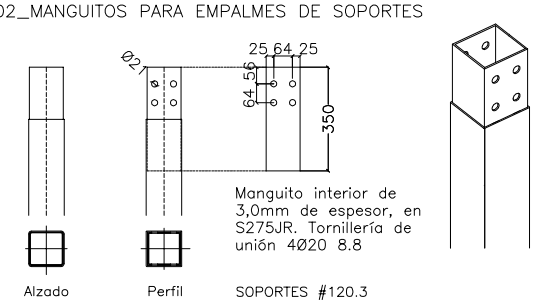

Manguito interior de 3,0mm de espesor, en S275JR. Tornillería de unión 4Ø20 8.8

SOPORTES #120.3

Manguitos en S275-JR
Cotas en mm

E 1/25

03_UNIÓN TIPO ENTRE VIGAS

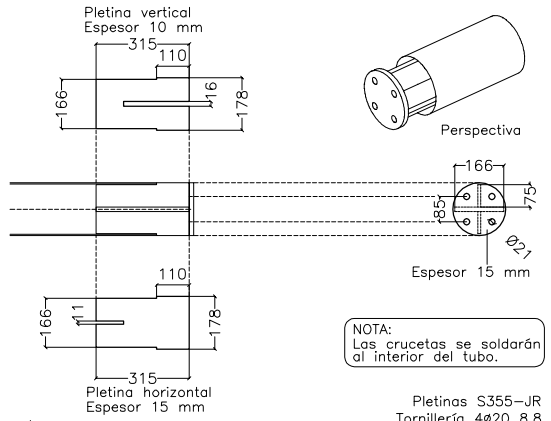

NOTA:
Las crucetas se soldarán al interior del tubo.

Pletinas S355-JR
Tornillería 4Ø20 8.8
Cotas en mm

E 1/25

07_COGIDAS DE CABLES EN LADO LARGO

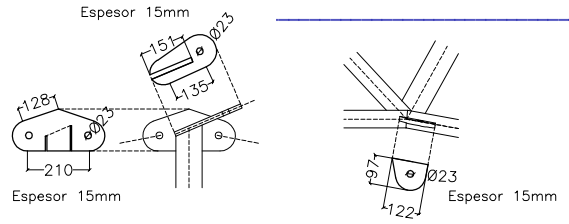

Pletinas S355-JR
Cotas en mm

E 1/25

PLETINAS RIGIDIZADOR INFERIOR PÉNDOLAS

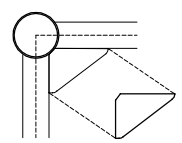

Pletinas de 10,0mm de espesor, en S355JR.

Cotas en mm

E 1/25

08_NUDO SUPERIOR DE PAR

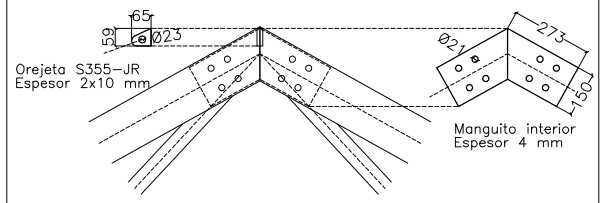

Orejeta S355-JR
Espesor 2x10 mm

Manguito interior
Espesor 4 mm

Pletinas S355-JR
Tornillería 8Ø20 8.8
Cotas en mm

E 1/25

09_ARRANQUE DE PARES

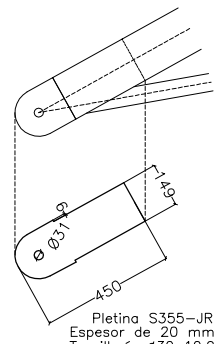

Pletina S355-JR
Espesor de 20 mm
Tornillería Ø30 10.9
Cotas en mm

E 1/25

10_BRIDAS DE UNIÓN DE TIRANTES DE PARES

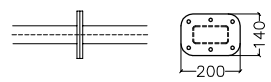

Pletinas S355-JR
Espesor de 10,0 mm
Tornillería 6Ø12 8.8
Cotas en mm

E 1/25

04_APOYO DE PARES

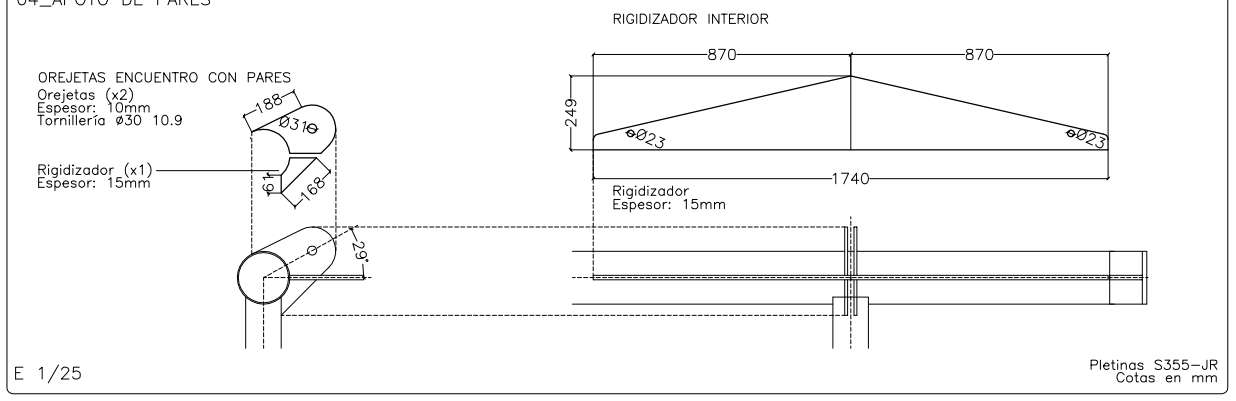

Pletinas S355-JR
Cotas en mm

E 1/25

05_PÉNDOLAS DE LADOS CORTOS

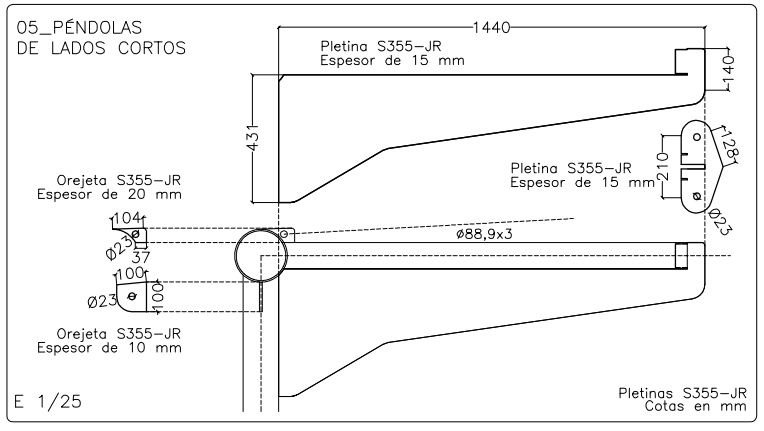

Pletinas S355-JR
Cotas en mm

E 1/25

06_RIGIDIZADOR DE ESQUINA

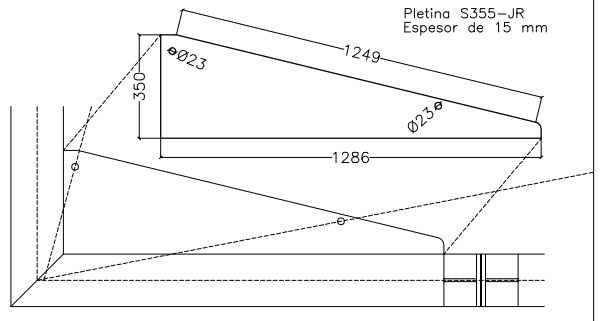

Pletinas S355-JR
Cotas en mm

E 1/25

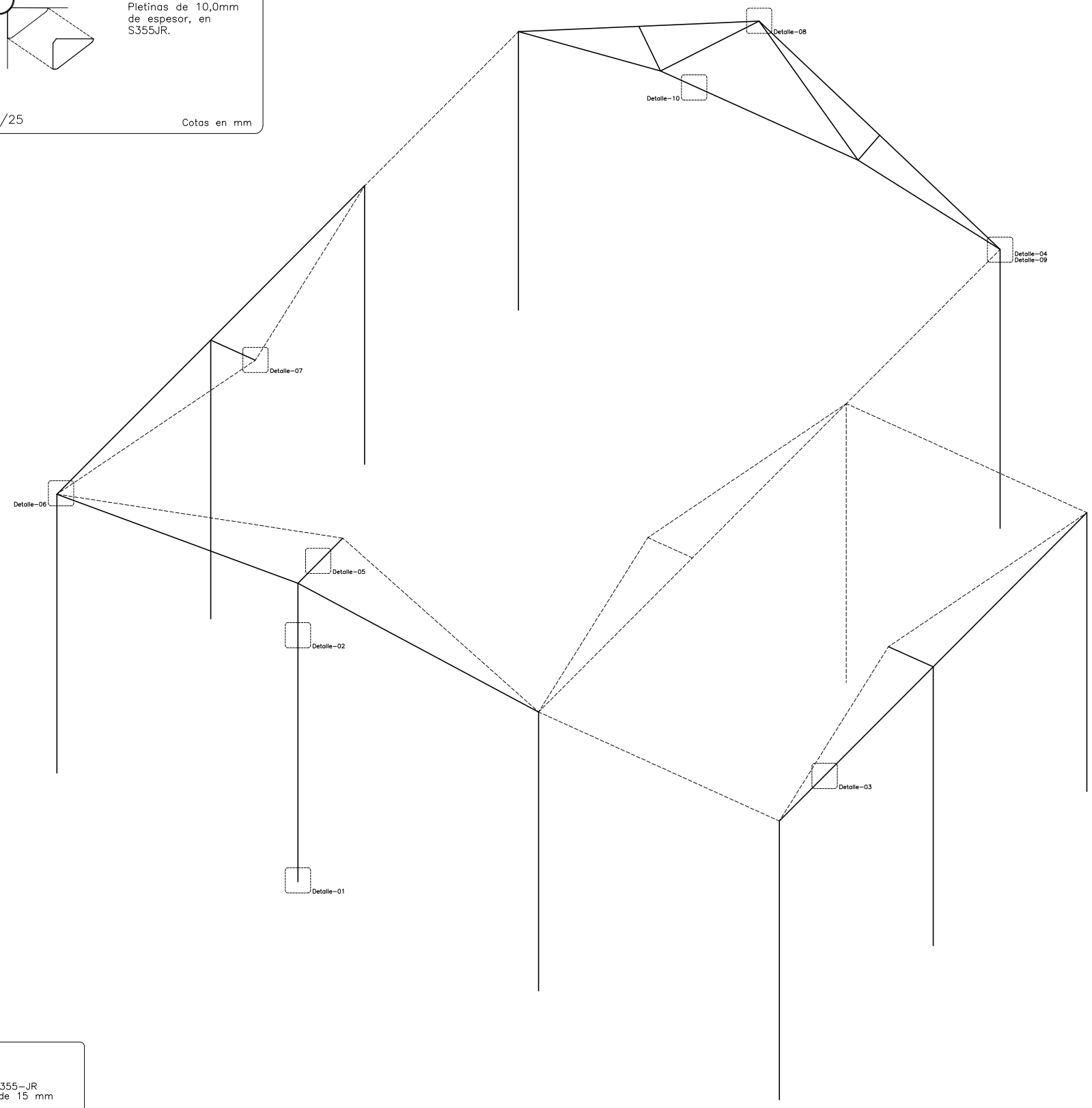

PROYECTO BÁSICO Y DE EJECUCIÓN DE CUBIERTA DE PISTA DE PÁDEL

SITUACIÓN: CALLE ENCINASOLA S/N, OLIVA DE LA FRONTERA (BADAJOZ)
PROMOTOR: AYUNTAMIENTO DE OLIVA DE LA FRONTERA (BADAJOZ). CIF: P0609300I

ARQUITECTOS:
Juan Carlos GÓMEZ DE CÓZAR (COAS 4037)
Santiago BERMEJO OROZ (COAS 4939)

DETALLES de CUBIERTA CENTRAL

Octubre 2016

08

1/25